Pinze per balle di cellulosa

Modelli B-400P

Il modello B-400P Auramo di pinze per balle è la scelta ottimale per la movimentazione di balle di cellulosa particolarmente pesanti.

La portata di 4000 kg a 800 mm e la vasta gamma di larghezze di telaio e lunghezze di ganasce rende possibile una movimentazione facile ed efficace di una o due balle.

Il design sottile delle ganasce permette uno stoccaggio tra le balle veloce e ravvicinato. La buona visibilità attraverso il corpo pinza rende più facile il funzionamento della pinza.

Grazie alla traslazione incorporata si riducono le manovre del carrello.

Il telaio in profilo d'alluminio ed i supporti ganascia con profilo a "T" in acciaio rendono la pinza leggera, ma estremamente robusta.

Tutte le pinze per balle di cellulosa e carta da macero Auramo sono dotate di barre antiusura saldate sotto alle ganasce di serraggio. Diverse opzioni di bracci sono disponibili.

Le boccole dei profili di scorrimento, fatti di una speciale plastica, sono facilmente sostituibili e richiedono una manutenzione ed una lubrificazione minima.

Le valvole idrauliche sono ben protette dietro al telaio della pinza.

Le pinze B-400P sono compatibili con tutti i tipi standard di carrelli. Sono disponibili gli agganci per il montaggio in classe ISO 2328 3 e 4, così come gli agganci per montaggi speciali.

AURAMO

Pinza per balle di cellulosa

Modelli B-400P

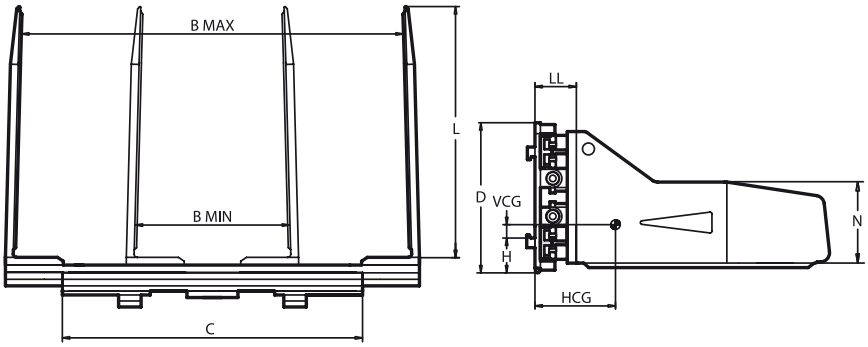

Portata: 4000 Kg

- Pinza per la movimentazione di balle di cellulosa.
- Telaio con profili in alluminio, forcelle con robusti profili a "T".
- Ganasce per cellulosa imbullonate.
- Ganasce non verniciate per non marcare il prodotto.
- Braccio sinistro oscillante.
- Profilo delle ganasce sottile e robusto per una facile penetrazione fra i carichi ed uno stoccaggio ravvicinato.
- Il traslatore incorporato ottimizza il posizionamento dei carichi.

Modello	Codice	Portata	Baricentro portata	Apertura	Lunghezza ganasce	Altezza ganasce	Larghezza telaio	larg. min piastra porta forche	Altezza	Peso	Centro di gravità orizzontale	Centro di gravità verticale	Spessore	Altezza dal suolo	Classe
		Q kg	BP mm	B mm	L mm	N mm	C mm	FL mm	D mm	W Kg	HCG mm	VCG mm	LL mm	H mm	ISO 2328
B-400P 12C	62-217	4.000	800	620-2.170	1.200	445	1.400	1.250	825	1.110	319	x	237	74	3 / 4 A
B-400P 14C	62-215	4.000	800	620-2.150	1.400	445	1.400	1.250	825	1.165	364	x	237	74	3 / 4 A
B-400P 16C	62-214	4.000	800	620-2.140	1.600	445	1.400	1.250	825	1.225	404	x	237	74	3 / 4 A
B-400P 12C	72-237	4.000	800	720-2.370	1.200	445	1.400	1.250	825	1.130	316	x	237	74	3 / 4 A
B-400P 14C	72-235	4.000	800	720-2350.	1.400	445	1.400	1.250	825	1.185	360	x	237	74	3 / 4 A
B-400P 16C	72-234	4.000	800	720-2.340	1.600	445	1.400	1.250	825	1.245	400	x	237	74	3 / 4 A
B-400P 12C	62-237	4.000	800	620-2.370	1.200	445	1.600	1.250	825	1.135	313	x	237	74	3 / 4 A
B-400P 14C	62-235	4.000	800	620-2.350	1.400	445	1.600	1.250	825	1.190	357	x	237	74	3 / 4 A
B-400P 16C	62-234	4.000	800	620-2.340	1.600	445	1.600	1.250	825	1.250	397	x	237	74	3 / 4 A
B-400P 12C	72-257	4.000	800	720-2.570	1.200	445	1.600	1.250	825	1.155	310	x	237	74	3 / 4 A
B-400P 14C	72-255	4.000	800	720-2.550	1.400	445	1.600	1.250	825	1.210	353	x	237	74	3 / 4 A
B-400P 16C	72-254	4.000	800	720-2.540	1.600	445	1.600	1.250	825	1.270	393	x	237	74	3 / 4 A
B-400P 12C	62-247	4.000	800	620-2.470	1.200	445	1.700	1.250	825	1.150	309	x	237	74	3 / 4 A
B-400P 14C	62-245	4.000	800	620-2.450	1.400	445	1.700	1.250	825	1.205	352	x	237	74	3 / 4 A
B-400P 16C	62-244	4.000	800	620-2.440	1.600	445	1.700	1.250	825	1.265	392	x	237	74	3 / 4 A
B-400P 12C	72-267	4.000	800	720-2.670	1.200	445	1.700	1.250	825	1.175	305	x	237	74	3 / 4 A
B-400P 14C	72-265	4.000	800	720-2.650	1.400	445	1.700	1.250	825	1.230	348	x	237	74	3 / 4 A
B-400P 16C	72-264	4.000	800	720-2.640	1.600	445	1.700	1.250	825	1.290	387	x	237	74	3 / 4 A
B-400P 12C	62-257	4.000	800	620-2.570	1.200	445	1.800	1.250	825	1.175	303	x	237	74	3 / 4 A
B-400P 14C	62-255	4.000	800	620-2.550	1.400	445	1.800	1.250	825	1.230	346	x	237	74	3 / 4 A
B-400P 16C	62-254	4.000	800	620-2.540	1.600	445	1.800	1.250	825	1.290	385	x	237	74	3 / 4 A
B-400P 12C	72-277	4.000	800	720-2.770	1.200	445	1.800	1.250	825	1.200	300	x	237	74	3 / 4 A
B-400P 14C	72-275	4.000	800	720-2.750	1.400	445	1.800	1.250	825	1.250	342	x	237	74	3 / 4 A
B-400P 16C	72-274	4.000	800	720-2.740	1.600	445	1.800	1.250	825	1.310	381	x	237	74	3 / 4 A

Note:

- Due funzioni idrauliche.
- Valvola di regolazione della pressione massima in chiusura.
- Traslatore incorporato.
- Ganasce imbullonate alle forcelle

A richiesta:

- Aperture speciali.
- Ganasce con lunghezza speciale
- Ganasce saldate ai profili
- Griglia poggiacarico
- Protezione del cilindro

CERTIFIED ISO 9001 MANUFACTURER

79BA0022I - 0921

BOLZONI S.p.A.
VIA I MAGGIO, 103 - I CASONI 29027 PODENZANO - PIACENZA (ITALIA)
TEL. +39 0523 555511

Filiale di Prato:
VIA DEL MANDORLO, 28 - 59100 PRATO (ITALIA)
TEL. +39 0574 571353

BOLZONI GROUP

www.bolzonigroup.com - sales.it@bolzonigroup.com

www.bolzonigroup.com - info.italia@bolzonigroup.com