Force-Matic V4

Die mechanische Druckregelung

Das Force-Matic ist ein innovatives, vollständig mechanisches, automatisches Druckregelsystem, speziell entwickelt für Gabelstapler mit Klammern. Force-Matic ist ein effektiv arbeitendes System, entwickelt zur Vermeidung von überhöhten Klammerkräften beim Handling von Papierrollen und Haushaltsgeräten (Weiße Ware). Neben dem Einsatz an Papierrollen- und Ballenklammern bietet sich auch die Möglichkeit es mit anderen Klammermodellen zu kombinieren.

Force-Matic optimiert die Klammerkraft durch das Ansteuern voreingestellter Klammerkraftfaktoren. Dabei arbeitet das Ventil wie ein mechanischer Rechners, der die Klammerkraft ausgehend vom Eigengewicht der Ware berechnet und einstellt.

Force-Matic ermittelt die korrekte Klammerkraft mit Hilfe von zwei separaten Hydraulikkreisläufen:

- Meßkreis 1 misst den Hydraulikdruck in den Hubzylindern des Hubgerüstes und berechnet aus diesen Größen das Eigengewicht der Ladung
- Meßkreis 2 berechnet daraus dann die nötige Klammerkraft für das Anbaugerät.

Diese beiden separaten Hydraulikkreise ermöglichen vielfältige Einsatzmöglichkeiten für das Force-Matic: von leiten Einsätzen mit niedrigen Klammerkräften bis hin zu schweren Einsätzen mit hohen Klammerkräften.

Beide Hydraulikkreisläufe sind mittels eines Steuerelementes verbunden, welches mechanisch einstellbar ist, um die optimale Klammerkraft - bezogen auf das Gewicht der Ladung - zu gewährleisten.

Installation und Einstellung sind sehr einfach und können ohne Spezialwerkzeuge durchgeführt werden.

Die Aufrüstung einer Klammer mit Force-Matic Ventil garantiert ein beschädigungsfreies und benutzerfreundliches Handeln der Ware.

Das Force-Matic Ventil kann an Bolzoni Klammern angebaut werden - bei Rückfragen wenden Sie sich bitte Ihren Bolzoni Händler.

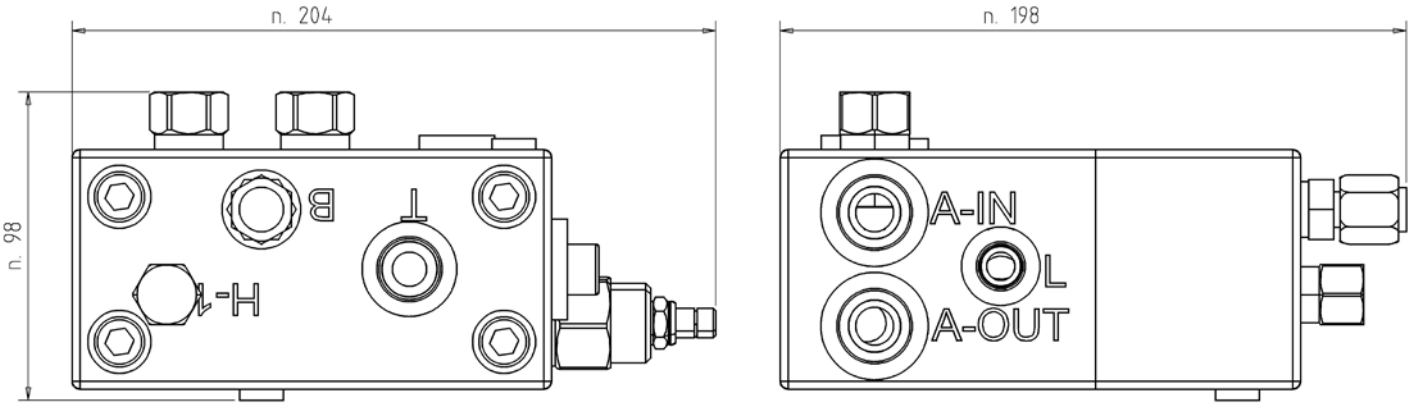

Wesentliche Merkmale der Force-Matic:

- Effektive Druckregelung.
- Schutz vor Beschädigung der Ware, da der Klammerdruck. immer dem Gewicht der Ladung angepasst wird.
- Vollständig mechanisch, keine elektrischen Verbindungen notwendig.
- Stabiles Aluminium-Gehäuse.
- Gebaut aus Standard-Hydraulikkomponenten für einfachen Service.
- Großer Einstellbereich zur Verwendung bei den meisten Klammer-Stapler Kombinationen.
- Ermöglicht hohe Umschlagsgeschwindigkeiten.
- Einfache Installation.
- Nahezu wartungsfrei.

Optionen:

Elektrisches By-pass Ventil
Dieses Ventil setzt die Force-Matic ausser Kraft und setzt die Klammer in einen manuelle Modus.

CERTIFIED ISO 9001 MANUFACTURER

79BA0002D – 0514

MEYER GmbH
Administration: DR.-DÖRNEMANN-STR. 1 - 38259 SALZGITTER (GERMANY)
TEL. +49 5341 803-0
Factory: TILLYSTR. 5 - 38259 SALZGITTER (GERMANY)

www.bolzonigroup.com - www.meyer-world.com - info@meyer-world.com

BOLZONI GROUP