Pinzas para bobinas de papel, giro a 180°

Modelo AR-53

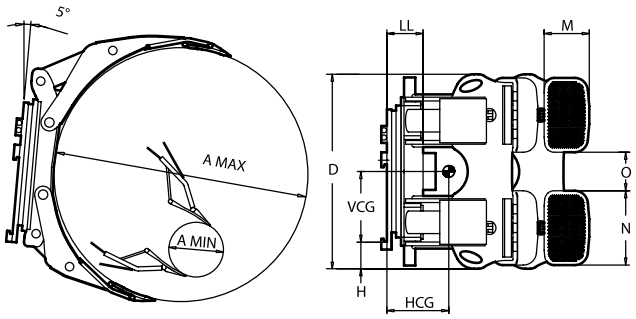

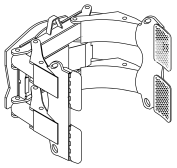

Brazo largo único

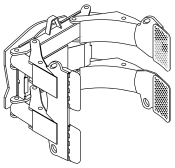

Brazo largo doble

Capacidad: 3800 Kg - 5600 Kg

- Pinza giratoria para una manipulación horizontal ó vertical de bobinas, segura y eficaz.
- Diseño compacto y esbelto de bastidor y brazos, óptima visibilidad y sistema hidráulico avanzado.
- Brazos pivotantes. Brazo único para una sola bobina ó doble para la manipulación de 1-2 bobinas.
- Giro a 180º con amortiguación a fin de recorrido en posición vertical.
- Todas las funciones hidráulicas están protegidas mediante válvulas de retención y regulación de la presión. Todos los puntos de mantenimiento son fácilmente accesibles.

Modelo	Capacidad	Centro de carga	Diámetros de bobinas	Altura	Peso	Centro de gravedad horizontal	Centro de gravedad vertical	Espesor	Dimensión de las placas	Espacio entre placas	Altura de anclaje	Clase
	Q kg	*BP mm*	*A mm*	*D mm*	*W Kg*	*HCG mm*	*VCG mm*	*LL mm*	*M x N mm*	*O mm*	*H mm*	*ISO 2328*
Pinzas para una bobina - Brazo largo único												
AR-53RH-13	5600	650	400-1300	1240	1415	290	520	240	280x500	200	100	4 A
AR-53RH-14	5500	700	430-1400	1240	1420	300	520	240	280x500	200	100	4 A
AR-53RH-15	5400	760	470-1520	1240	1450	315	520	240	280x500	200	100	4 A
AR-53RH-16	5300	800	500-1600	1240	1470	325	520	240	280x500	200	100	4 A
AR-53RH-17	5000	850	600-1700	1240	1485	340	520	240	280x500	200	100	4 A
AR-53RH-18	4600	915	560-1830	1240	1515	355	520	240	280x500	200	100	4 A
AR-53RH-19	4300	950	550-1900	1240	1530	365	520	240	280x500	200	100	4 A
AR-53RH-20	4000	1000	550-2000	1240	1550	380	520	240	280x500	200	100	4 A
AR-53RH-21	3800	1050	600-2100	1240	1590	400	520	240	280x500	200	100	4 A
Pinzas para 1 - 2 bobinas - Brazo largo doble												
AR-53RJ-13	5600	650	400-1300	1240	1405	285	520	240	280x500	200	100	4 A
AR-53RJ-14	5500	700	430-1400	1240	1410	295	520	240	280x500	200	100	4 A
AR-53RJ-15	5400	760	470-1520	1240	1440	310	520	240	280x500	200	100	4 A
AR-53RJ-16	5300	800	500-1600	1240	1460	320	520	240	280x500	200	100	4 A
AR-53RJ-17	5000	850	600-1700	1240	1475	330	520	240	280x500	200	100	4 A
AR-53RJ-18	4600	915	560-1830	1240	1505	345	520	240	280x500	200	100	4 A
AR-53RJ-19	4300	950	550-1900	1240	1525	355	520	240	280x500	200	100	4 A
AR-53RJ-20	4000	1000	550-2000	1240	1545	370	520	240	280x500	200	100	4 A
AR-53RJ-21	3800	1050	600-2100	1240	1585	390	520	240	280x500	200	100	4 A

Notas:

- Dos funciones hidráulicas.
- Ver las recomendaciones sobre presión hidráulica y caudal.
- Placas de contacto standard: placas con grabado de fundición de alto coeficiente de adherencia.
- Para la toma de bobinas en posición tumbada, (eje horizontal paralelo al suelo) es necesaria una inclinación hacia adelante del mástil de 5º, para mástiles sin inclinación, disponemos de brazos especiales. Consultar a Bolzoni.
- Aperturas especiales.
- Placas de contacto opcionales:
  - de acero pulverizado
  - recubiertas de goma
  - recubierta de poliuretano
  - de una sola sección.

CERTIFIED ISO 9001 MANUFACTURER

79BA0012ES - 1014

BOLZONI AURAMO S.L.
C/SEGRE, 8-10 - P.L. PLÀ D'EN COLL - 08110 MONTCADA I REIXAC - BARCELONA (ESPANA)
Tel. +33 3 87846540 - Fax +33 3 87846545
www.bolzonigroup.com - sales.es@bolzoni-auramo.com

BOLZONI AURAMO