Pince à fourches, rotation 360°

Modèle KG-H

La pince à fourches rotation 360° Bolzoni modèle KG-HC est un accessoire versatile, qui permet la manutention de plusieurs charges, et en particulier pour le retournement de containers dans les fonderies et les industries agro-alimentaires.

Les pinces à fourches avec rotation 360° Bolzoni sont disponibles dans une vaste gammes de capacités et options et représentent la solution aux besoins de manutention les plus divers.

Caractéristiques:

- Structure châssis très rigide avec profil en double “T” d’une seule pièce. Large fenêtre de visibilité grâce au nouveau positionnement des traverses verticales à l’extrémité du châssis. Traverses verticales très étroites.
- Excellente visibilité à travers le châssis garantit des opérations de manutentions sûres et simples.
- Rotation 360° continue dans les deux directions.
- Nouveau bloc valve pour synchronisme des bras simple et précis, installation facile, nouveau positionnement dans le profil supérieur garantit protection et visibilité optimale de la structure.
- Nouveau système de fixation des patins de glissement, permet d’atténuer le stress pour une longévité accrue.
- Nouveau système auto-alignant de fixations des vérins pour éviter les ruptures.
- Assemblage combiné de la nouvelle valve et nouveau bloc joint tournant. Installation simple sur le chariot grâce aux tuyaux d’alimentation de la pince, qui se connectent au joint tournant, à l’arrière de la pince.
- Fourches soudées directement au châssis pour réduire l’épaisseur, le centre de gravité et le poids.
- Versions avec nouveau translateur semi-intégré: position du vérin à l’intérieur de la fenêtre du châssis afin d’optimiser le système de déplacement latéral. Patins supérieurs et inférieurs avec graisseurs.

BOLZONI

Pince à fourches, rotation 360

Modèle KG-H

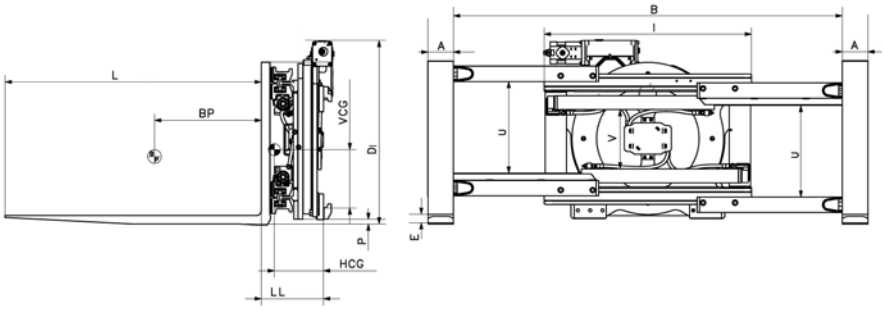

Capacité: 1000 Kg - 4000 Kg

- Profil double "T" renforcé.
- Poids, épaisseur et centre de gravité réduit.
- Excellente visibilité.
- Rotation à 360° continue dans les deux directions.
- Fourches soudées aux coulisses.
- Normalement utilisée pour vider des conteneurs dans l'industrie agro-alimentaire et fonderie (protections spéciales sur demande).

Modèle	Code	Capacité	Centre de charge	Ouverture int.	Dimensions fourches	Largeur châssis	Largeur mini tablier chariot	Hauteur tablier rotatif	Poids	Centre de gravité horizontal	Centre de gravité vertical	Epaisseur	Visibilité laterale	Hauteur du sol	Classe
		Q¹/Q² kg	*BP mm*	*B mm*	*LxAxE mm*	*I mm*	*FL mm*	*D¹ mm*	*W Kg*	*HCG mm*	*VCG mm*	*LL mm*	*U mm*	*P mm*	*ISO 2328*
KG 10 H4A	47- 170	1.000/ 1.600	500	470 - 1.700	1.000x100x35	930	580	749	371	180	225	281	337	20	2 A
KG 10 H5A	47-170	1.000/ 1.600	500	470 - 1.700	1.100x100x35	930	580	749	392	230	222	281	337	20	2 A
KG 10 H6A	47-170	1.000/ 1.600	500	470 - 1.700	1.200x100x35	930	580	749	410	252	218	281	337	20	2 A
KG 10 H6A EU	35-158	1.000/ 1.600	500	350 - 1.580	1.200x100x35	1.050	580	749	390	229	224	281	337	20	2 A
KG 14 H4A	47-170	1.400/ 2.000	500	470 - 1.700	1.000x100x40	930	580	749	371	180	225	281	337	20	2 A
KG 14 H5A	47-170	1.400/ 2.000	500	470 - 1.700	1.100x100x40	930	580	749	392	230	222	281	337	20	2 A
KG 14 H6A	47-170	1.400/ 2.000	500	470 - 1.700	1.200x100x40	930	580	749	410	252	218	281	337	20	2 A
KG 14 H6A EU	35-158	1.400/ 2.000	500	350 - 1.580	1.200x100x40	1.050	580	749	404	229	224	281	337	20	2 A
KG 18 H4A	49-182	1.800/ 2.500	500	490 - 1.820	1.000x120x40	970	580	749	480	193	270	282	336	28	2 A
KG 18 H5A	49-182	1.800/ 2.500	500	490 - 1.820	1.100x120x40	970	580	749	438	238	217	282	336	28	2 A
KG 18 H6A	49-182	1.800/ 2.500	500	490 - 1.820	1.200x120x40	970	580	749	443	250	214	282	336	28	2 A
KG 18 H6A EU	32-161	1.800/ 2.500	500	320 - 1.610	1.200x120x40	1.100	580	749	449	246	213	282	336	28	2 A
KG 22 H4A	49-182	2.200/ 2.500	500	490 - 1.820	1.000x120x40	970	580	749	480	193	270	282	336	28	2 A
KG 22 H5A	49-182	2.200/ 2.500	500	490 - 1.820	1.100x120x40	970	580	749	438	238	217	282	336	28	2 A
KG 22 H6A	49-182	2.200/ 2.500	500	490 - 1.820	1.200x120x40	970	580	749	443	250	214	282	336	28	2 A
KG 22 H6A EU	32-161	2.200/ 2.500	500	320 - 1.610	1.200x120x40	1.100	580	749	449	246	213	282	336	28	2 A
KG 28 H4B	49-182	2.800/ 3.500	500	490 - 1.820	1.000x120x45	970	870	860	512	182	319	307	383	22	3 A
KG 28 H5B	49-182	2.800/ 3.500	500	490 - 1.820	1.100x120x45	970	870	860	534	194	316	307	383	22	3 A
KG 28 H6B	49-182	2.800/ 3.500	500	490 - 1.820	1.200x120x45	970	870	860	548	203	314	307	383	22	3 A
KG 28 H6B EU	32-161	2.800 3.500	500	320 - 1.610	1.200x120x45	1.100	870	860	539	228	305	307	383	22	3 A
KG 35 H6B	55-205	3.500/ 4.000	500	550 - 2.050	1.200x150x50	1.250	870	930	860	264	275	335	450	21	3 A
KG 35 H6B EU	26-149	3.500/ 4.000	500	260 - 1.490	1.200x150x50	1.150	870	930	820	266	272	335	450	21	3 A
KG 40 H6B	55-205	4.000/ 4.000	500	550 - 2.050	1.200x150x60	1.250	870	930	880	285	345	335	450	21	3 A
KG 40 H6B EU	26-149	4.000/ 4.000	500	260 - 1.490	1.200x150x60	1.150	870	930	840	285	345	335	450	21	3 A

Notes:

- Deux fonctions hydrauliques.
- Q1= Capacité avec serrage sans rotation ou en rotation sans serrage.
- Q2= capacité sur fourches.
- Las capacités avec serrage et rotation dépendent de la pression d'exercice de la pince, du type de bras et du type de charge.
- Modèles 'EU' pour le transport de palettes Euro.
- Limiteur de pression.
- Joint tournant.
- Double valve de retenue.

Sur demande:

- Ouvertures différentes.
- Déplacement latéral semi-intégré.
- Crochets inférieurs rapides.
- Manomètre.
- Dosseret de charge.
- Fourches boulonnées.
- Patins enfourchables.

CERTIFIED ISO 9001 MANUFACTURER

79BA0040FR - 0317

BOLZONI SARL
3, RUE GUTENBERG - ZA DE LA BUTTE - 91620 NOZAY (FRANCE)
TEL. +33 (0)1 78 85 45 74

www.bolzonigroup.com - sales.fr@bolzonigroup.com

BOLZONI GROUP